ONA

A32768K

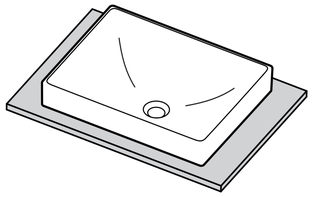

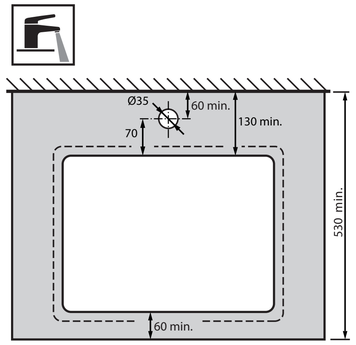

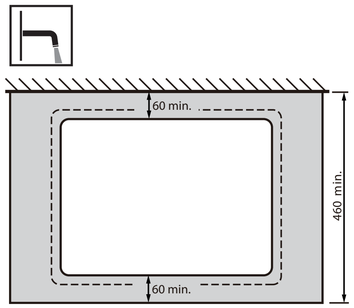

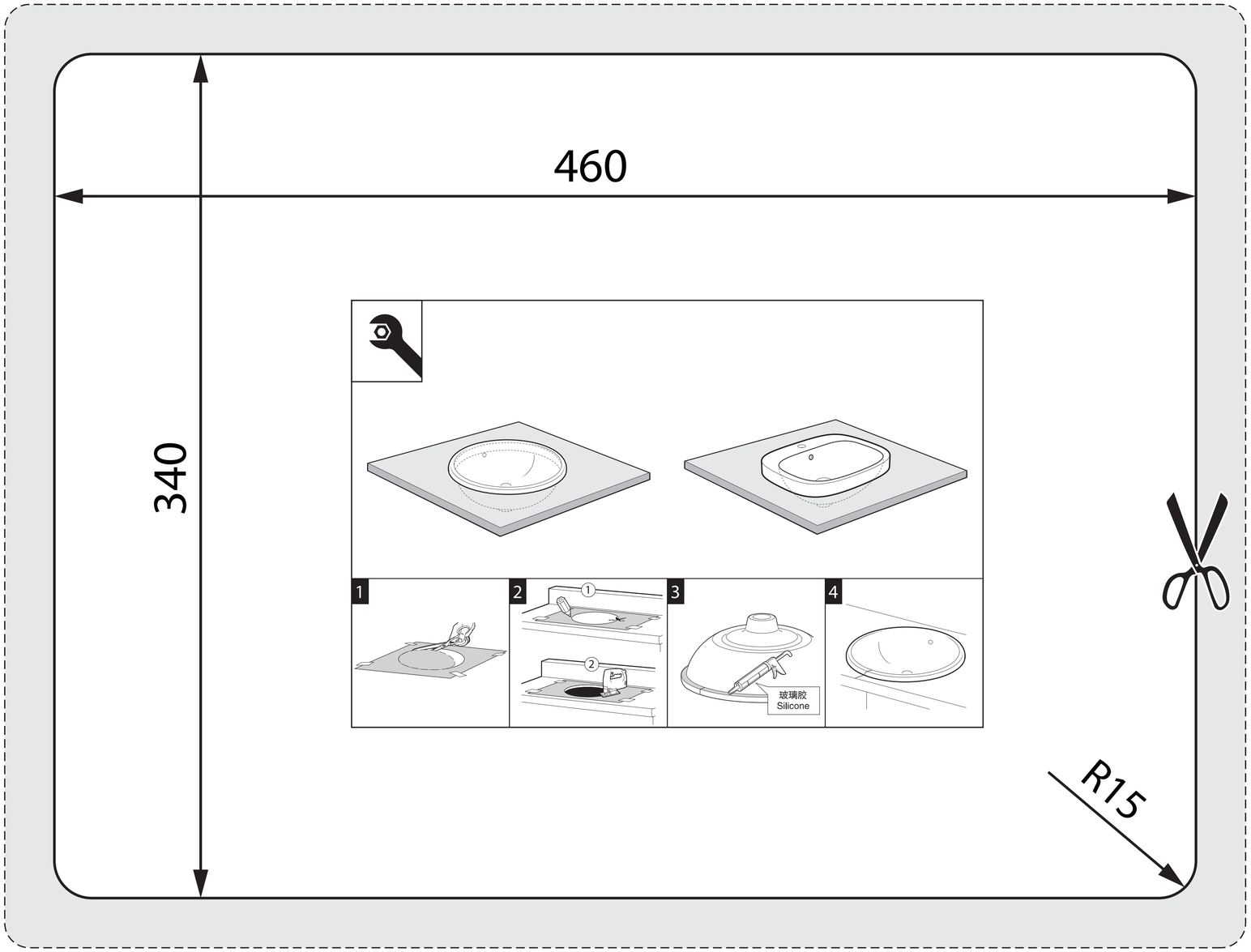

[mm]

A39N13047 08a
SAP - 13047 08 - a